Asennusohje
Urimat Ecoplus25

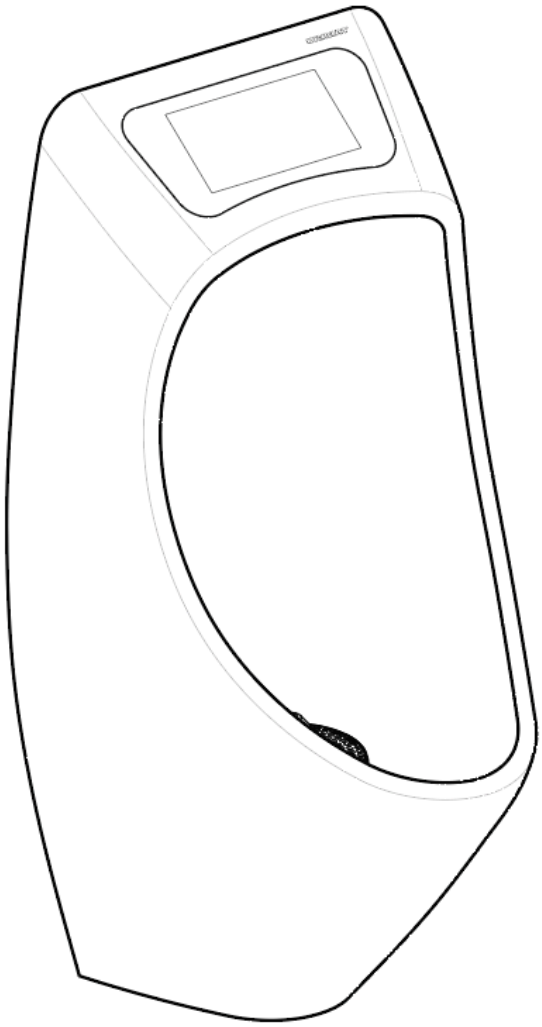

eco25 plus	eco25 video
	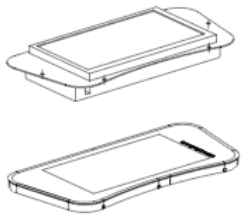
1 x 44.100 / Display Cover 1 x 42.002 / Spacer	1 x 30.978 Netzteil 12V 1 x 30.981KU / Display USB 1 x 30.981K / Display HDMI 1 x 44.181 / Display Cover
	1 x 58.405 / Mounting Bracket 2 x 57.350 / Nut
	2 x 57.302 / Distance Washer 2 x 57.300 / Contersunk Screw 2 x 58.701 / Distance Bush
	2 x Screw - Washer - Dowel
	1 x 56.111 / Sheeve
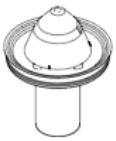	1 x 52101 / MB ActiveTrap
	1 x 58.008 / 45° Drainpipe DN50
	1 x 58.018 / NRV Flap Opener
	1 x 66.010 / Seal

Novosan Oy
asiakaspalvelu@novosan.fi p. 09-478 922 31 myynti@novosan.fi p. 09- 425 770 20
www.novosan.fi

Asennusohje
Urimat Ecoplus25

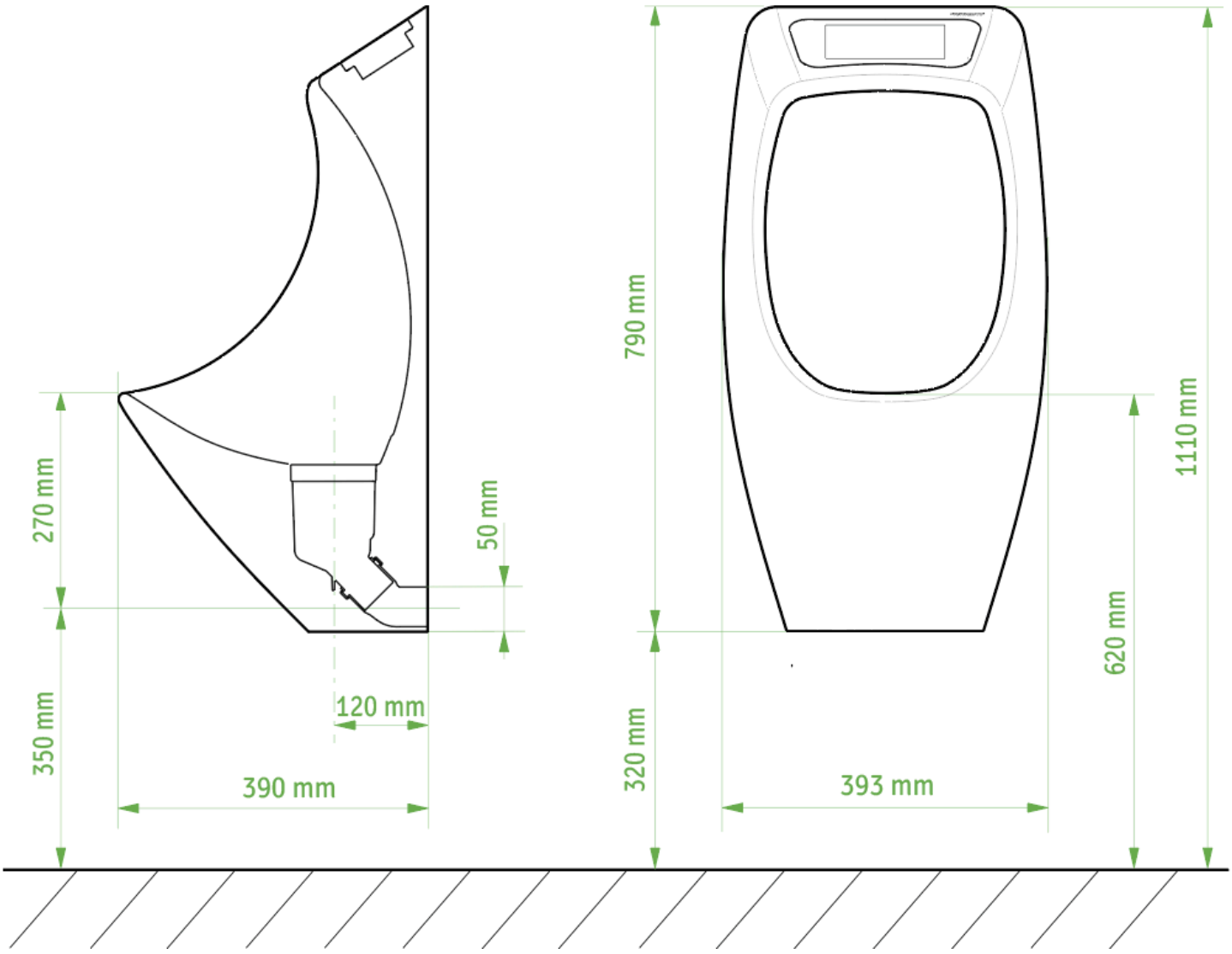

Novosan Oy
asiakaspalvelu@novosan.fi p. 09-478 922 31 myynti@novosan.fi p. 09- 425 770 20
www.novosan.fi

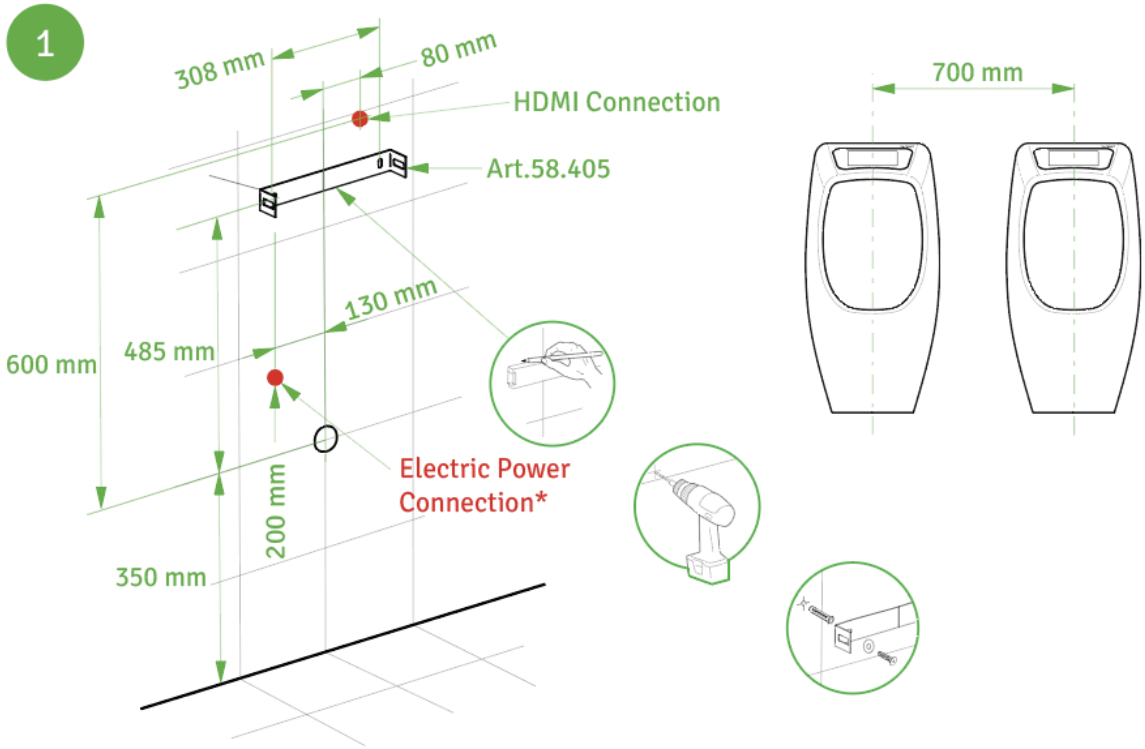

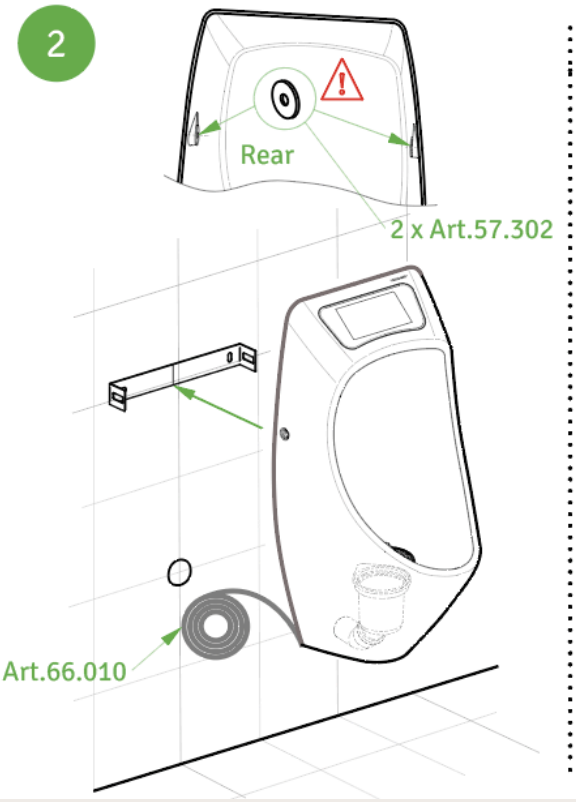

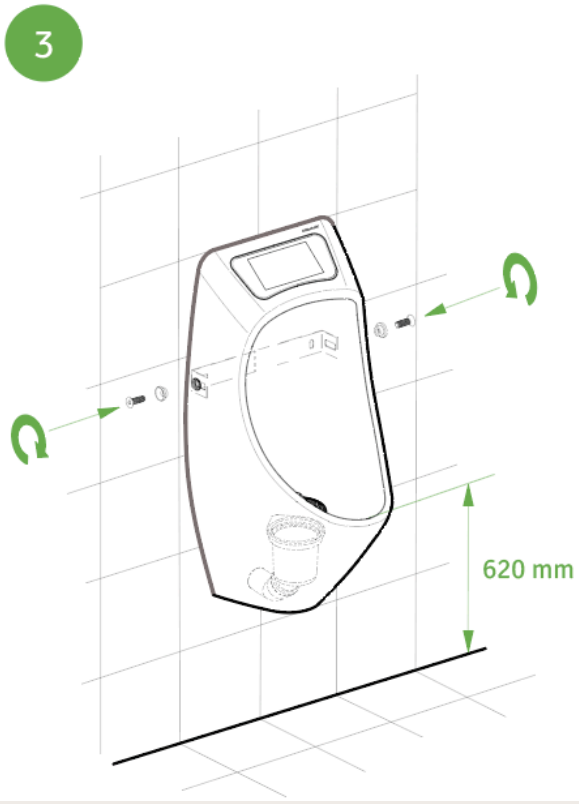

Novosan Oy
asiakaspalvelu@novosan.fi p. 09-478 922 31 myynti@novosan.fi p. 09- 425 770 20
www.novosan.fi