Novosan
Kuutio 2 - käsienkuivain
Asennus- ja käyttöohjeet

Laatuvaatimuksena erinomaisuus.

Novosan Oy | Tikkurikuja 1 (2. krs), 00750 Helsinki | novosan.fi

Kuutio - käsienkuivain
TEKNISET TIEDOT & TURVALLISUUS

TEKNISET TIEDOT

Käyttöjännite		AC 220~240 V, 50 Hz	
Jännite	Normaali asetus	220~240 V	320 W (lämpö pois)/ 720 W (lämpö päällä)
	Hiljainen asetus	220~240 V	Q asetus 'päällä' , 130 W (lämpö pois) / 530 W (lämpö päällä)
Puhdistustila (S) /Ionisaattori		Teho	10 W
		Toiminto kun laitetta ei käytetä	Automaattinen lisähygieniaominaisuus, 1 tunti päällä, 1 tunti pois päältä
		Toiminto kun laitetta käytetään	Joka käsienkuivauskerralla toiminto kytkeytyy päälle tai pois päältä. Ts. 1. käyttäjä - toiminto menee päälle 2. käyttäjä - toiminto menee pois päältä 3. päälle 4. pois päältä ja niin edelleen
		Ilman nopeus	14m/s
Valmiustila		≤0.5 W	
Kuivauksen / ilman nopeus		96 m/s	
Moottori		Hiiliharjaton moottori, 30,000 RPM	
Sensori		Kosketusvapaa käynnistys/infrapuna	
Sensorin laajuus/ala		45° 10~20cm	
Lukitusaika / pysähtyy automaattisesti		50 sekuntia	
Kuivausaika		10 ~ 12 sekuntia	
Roiskevedenkestävä		IPX3	
Eristys		Luokka I	
Koko		K 272 mm x L 136 mm x S 123 mm	

TÄRKEITÄ TURVALLISUUSOHJEITA

⚠ **Tulipalon, sähköiskun tai henkilövahinkojen riskin välttämiseksi, noudata seuraavia ohjeita:**

- Käytä tätä laitetta ainoastaan valmistajan tarkoittamalla tavalla. Valmistaja ei ole vastuussa vahingoista, jotka aiheutuvat väärinkäytöstä tai virheellisestä asennuksesta.
- Asennusohjeita on noudatettava erittäin tarkasti laitteen asennuksessa. Jos ohjeita ei noudateta kunnolla - laite voi toimia väärin, joka voi johtaa omaisuusvahinkoihin ja/tai henkilövahinkoihin.
- Asennus- ja sähkötyöt tulee suorittaa pätevien henkilöiden toimesta ja noudattaa kaikkia soveltuvia säännöksiä.
- Laite tuottaa UV-säteilyä. Älä katso suoraan valonlähteeseen. Liitäntä ja asennus tulee tehdä kiinteän johdotuksen mukaisesti johdon asennussääntöjen mukaan.
- Kun leikkaat tai poraat seinään tai kattoon, varo vaurioittamasta sähköjohtoja ja muita piilotettuja putkistoja.
- Tämä laite on kytkettävä erilliseen virtapiirihaaraan, joka on suojattu oikean nimellisvirran omaavalla sulakkeella tai katkaisijalla.
- Piirikaapelin tulee olla mitoitettu tämän laitteen virrankulutuksen mukaiseksi.
- Tämä laite on suunniteltu vain sisäkäyttöön, suojaa se vedeltä, auringolta ja äärimmäisiltä lämpötiloilta, älä asenna sitä ulkotiloihin tai lähelle kosteutta ja lämpöä tuottavia laitteita.
- Tämän laitteen tarkastus, huolto, korjaus ja poistaminen tulee suorittaa vain pätevän henkilön toimesta. Ylläpito ja puhdistus tulee suorittaa ohjeiden mukaisesti siihen sopivan ammattilaisen toimesta.
- Jos laite lakkaa toimimasta tai se ei toimi normaalisti, ota yhteys alueesi jälleenmyyjään tai urakoitsijaan.
- Lapset eivät saa leikkiä käsienkuivaimella.
- Käyttörajoitukset: Huomioithan, että lapsien tai muiden erityisen tuen tarpeessa olevien henkilöiden on hyvä käyttää käsienkuivainta osaavan aikuisen tai tukihenkilön opastamana.
- Jos virtajohto on vaurioitunut, sen vaihtaminen tulee suorittaa valmistajan, huoltoedustajan tai vastaavasti pätevän henkilön toimesta.

Kuutio - käsienkuivain
PAKETIN PURKU

PAKETIN PURKU

1. Poista kaikki pakkausmateriaali. Kierrätys on suositeltavaa.
2. Poista varovasti käsienkuivain kuljetuspakkauksesta, varoen.
3. Tarkasta tuote huolellisesti mahdollisten vaurioiden varalta. Tarkasta myös löysät tai puuttuvat osat. Jos kuivain on vaurioitunut, ilmoita siitä välittömästi lähettäjälle tai jälleenmyyjälle.
4. Käsienkuivaimeen kuuluvat vakiovarusteet on esitetty kuvassa yhdessä asennukseen kuuluvien työkalujen kanssa.

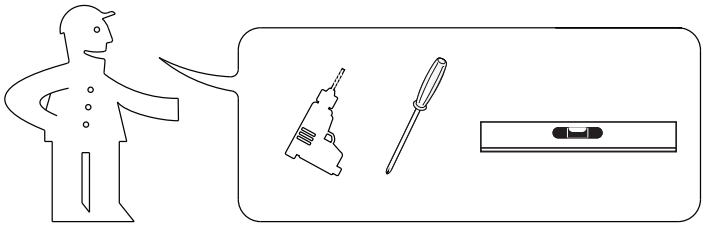

1. Yksikkö
2. Asennusmalli
3. Huoltotyökalu ja vara-ruuvi
4. Seinäkiinnitysruuvit
5. Litteä kaapelin klipsi ja ruuvi - jos ei ole sisäänrakennettua virtajohtoa.

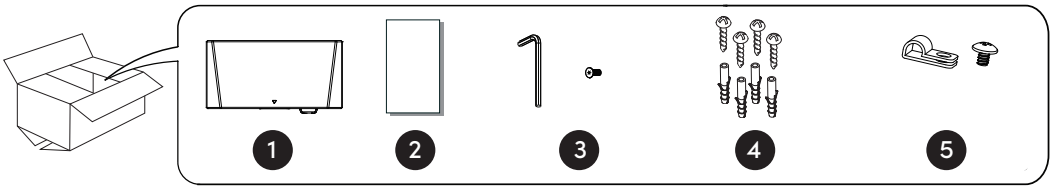

ASENNUS

- **VAROITUS! Varmista, että virtalähteen sulake tai katkaisija on kytketty pois päältä.**
- Kaikki sähköasennus- ja korjaustyöt tulee suorittaa pätevän sähköasentajan toimesta voimassa olevien paikallisten määräysten ja säädösten mukaisesti.
- Tarkista, että sähkösyöttö vastaa laitteen kilvessä ilmoitettua tietoa. Jos laite on liitetty muuhun sähkösyöttöön kuin mitä laitteen kilvessä mainitaan, se voi aiheuttaa pysyvän vaurion laitteelle.
- Kuivain pitää kiinnittää tasaiselle pystysuoralle seinälle, joka kannattaa laitteen koko painon.

1. Poista etukansi
1.1 Aseta pääkansi esim. pyyhkeen päälle - näin vältät pintanaarmut.
1.2 Poista kaksi turvaruuvia pääkotelosta ja käytä mukana toimitettua huoltotyökalua (kuva 2). Säilytä turvallisesti.
1.3 Nosta etukansi pois pääkotelosta (kuva 3).

2

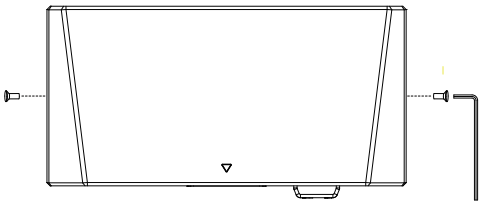

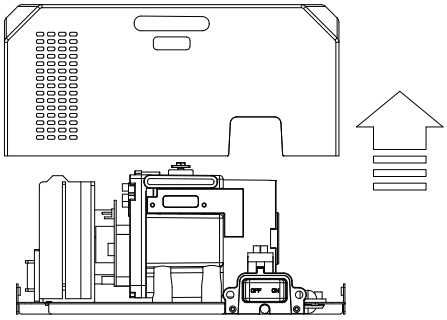

3

2. KOHDENNUS

HUOMIO! Päätä ennen asennusta, kulkeeko kaapelin tulojohto laitteen takaosasta vai yläosasta. Noudata asiaankuuluvia ohjeita. Älä käytä takalevyä porauksen ohjeena.

2.1 Merkitse sijainti seinään lyijykynällä. Käytä asennusmallipohjaa merkitsemään neljän kiinnitys-kohdan sijainnit (kuva 4).

4

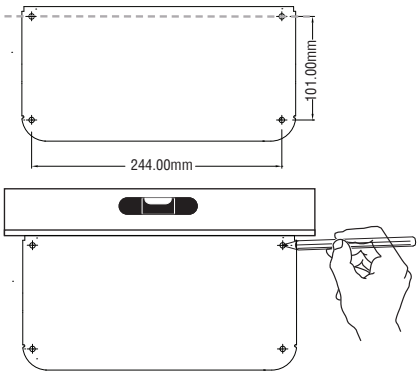

Suositeltu korkeus lattiasta yläruuviin.

Asennuskorkeus
Mies: 1300 mm
Nainen: 1265 mm
Lapset 5-8 vuotta: 928 mm
Lapset 8-11 vuotta: 1028 mm
Lapset 11-14 vuotta: 1108 mm
Pyörätuolin käyttäjät: 1050 mm

2.2 Esiporaa seinä merkittyihin kohtiin käyttäen 5/16 tuuman (8 mm) poranterää, aseta muovitapit paikoilleen. Paina tapit syvälle seinään porattuun reikään sisään niin, että niiden laippa ei nouse ulos seinästä (seinäpinta on tasainen). Jos kaapelin tulo tapahtuu seinän kautta, varmista asianmukainen kaapelin läpivienti (kuva 5).

5

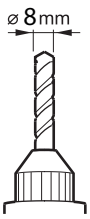

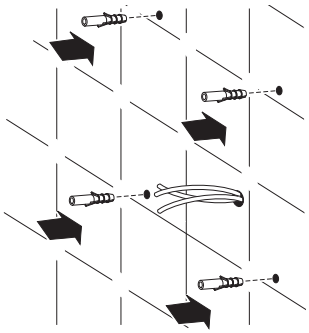

2.3 Poista suodatinsarja (kuvataan suodattimen vaihto-ohjeessa sivuilla 6.).
2.4 Kiinnitä takalevy seinään. Ruuvaa kiinni seinään ja kiinnitä sopivalla kiinnikkeellä (kuva 6).

6

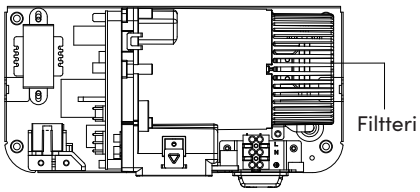

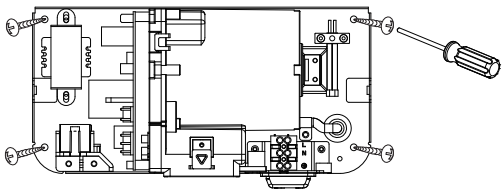

2.5 Aseta suodatinsarja takaisin paikalleen (kuvataan suodattimen vaihto-ohjeessa sivulla 6).

3. VIRTAKAAPELIN ASENNUS & KIINNITYS

3.1 Vedä kaapeli kumitiivisteen läpi. Varmista, että kaapeli on tarpeeksi pitkä, jotta se voidaan ohjata oikein takalevyn kautta liittimeen (kuva 7).

3.2 Kaapeli on asennetteva sille kuuluvaan loveen.

3.3 Kytke kaapeli liittimeen ja ruuvaa liitin kiinni.

3.4 Kiinnitä kaapeli kiinnitysruuvilla takalevyyn (kuva 7A). (Siinä tapauksessa, jos ei ole sisäänrakennettua virtajohtoa) **HUOMIO!** Kytke maadoitusjohto liittimeen, jossa on merkintä "⏚".
Älä kiristä liikaa tai litistä virtajohtoa.

7

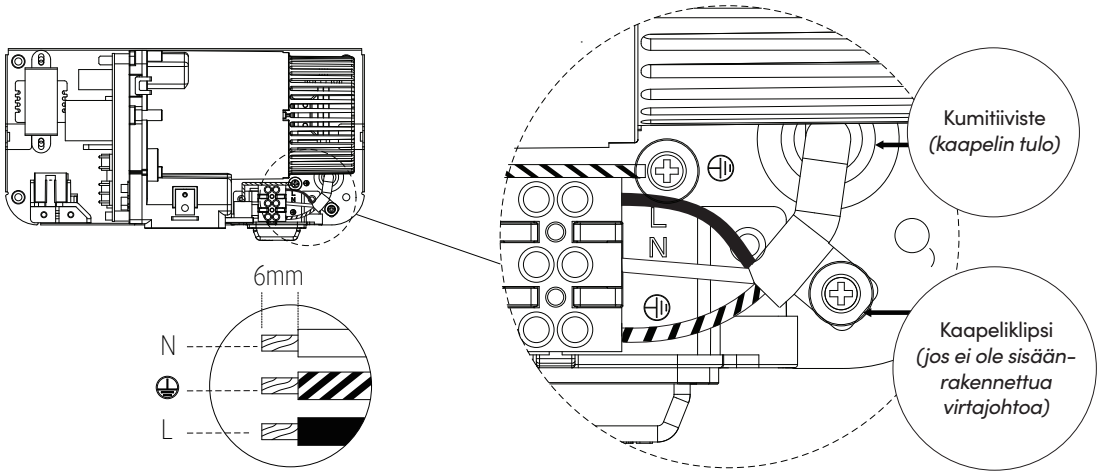

7 A

4. KIINNITYS RUNKOON

4.1 Aseta kansi takalevyn päälle (kuva 8).

4.2 Kiinnitä ja kiristä kaksi turvaruuvia pääkotelon sivuille. Käytä huoltotyökalua (kuva 9).

8

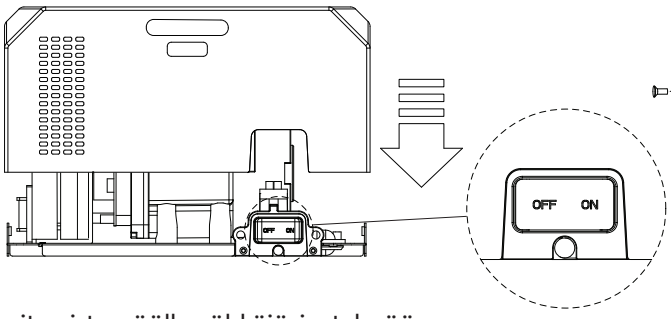

9

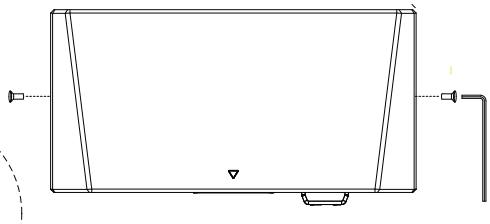

4.3 Laita virta päälle sähköjärjestelmään.

4.4 Tarkista virtakytkin (tehdasasetuksena "ON/päällä").

4.5 Testaa laitteen toiminta. LED-valo kannen päällä tulisi vilkkua 5 kertaa punaisella valolla sen jälkeen, kun virtalähde on liitetty oikein, valo palaa jatkuvasti valkoisena.

Kuutio - käsienkuivain

ASENNUS

- **HUOMIO!** Varmista, että laitteen etuosassa oleva LED-valo on POIS PÄÄLTÄ ennen kuin avaat etukannen. Jos LED-valo palaa edelleen, odota, kunnes valo sammuu.
- Laitteessa on sisäänrakennettu UV-C-lamppu, vältä suoraa altistumista bakteereja poistaville UV-säteille.
- Älä avaa etukantta ennen virran sammuttamista.

LÄMMITYS KYTKIN, HILJAISEN TILAN KYTKIN (Q), ILMAN STERILOINTI KYTKIN (S)

1. Käännä virtakytkin asentoon OFF.
2. Irrota kaksi turvaruuvia etukannessa huoltotyökalulla (kuva 2).
3. Nosta etukansi pois laitteesta (kuva 3).
4. Kytke lämpö päälle/pois päältä painamalla kuvassa 10 näkyvää keskimmäistä käsikytkintä. (Tehdasasetus: ON)
5. Hiljaisen tilan vaihtamiseksi käytä alinta käsikytkintä (kuva 10). (Tehdasasetus: OFF)
6. Ilmansteriloinnin kytkemiseksi päälle/pois päältä, käytä kuvassa näkyvää ylintä käsikytkintä (kuva 10).
7. (Tehdasasetus: PÄÄLLÄ) - Koskee vain malleja, joissa on ilmansterilointilaite)

Lisähygeniaominaisuus: Kuivain "hurisee" koska ionisaattori (joka on kuivaimen lisähygieniaominaisuus) kytkeytyy automaattisesti päälle muodostaakseen ioneita, jotka puhdistavat tilan ilmaa. Kuivainta ei käytetä: toiminto päällä/pois päältä vuorotellen aina 60 min.
Kuivainta käytetään: toiminto kytkeytyy päälle/pois päältä aina joka toiselle käyttäjälle. Katso taulukko sivulta 2.

10

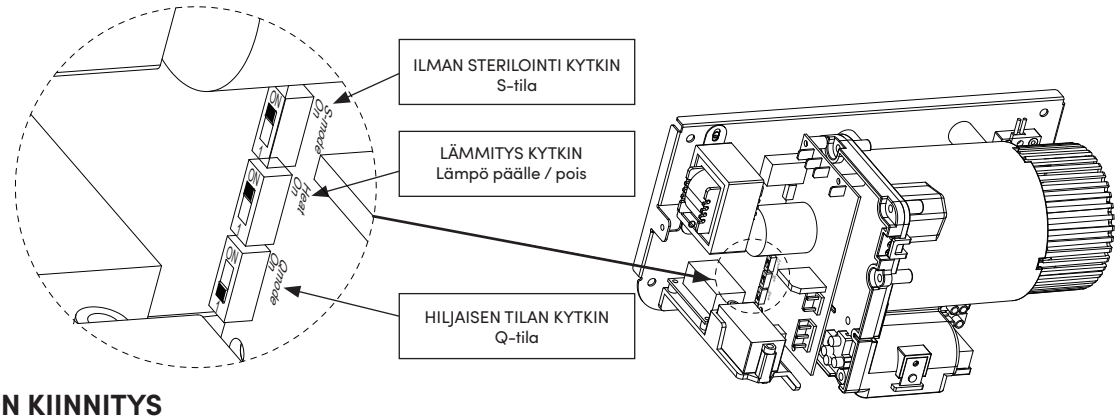

YKSIKÖN KIINNITYS

- Aseta etukansi takaisin laitteeseen.
- Aseta ja kiristä kaksi turvaruuvia etukanteen (kuva 9).
- Käännä virtakytkin asentoon ON.
- Testaa laitteen oikea toiminta. Kannen LED-valo vilkuu punaisena, kun virtalähde on kytketty oikein. tämän jälkeen syttyy valkoinen LED-valo, joka ei vilku.
- **Jos LED-valo ei pala, on laitteen asennus tarkistettava uudelleen.**

SUODATTIMEN VAIHTO

Jos laitteen etuosan LED-valo vilkkuu punaisena suodatin on vaihdettava. *Suodatimella on n. 60 000 käyttökertaa.*

1. Käännä virtakytkin asentoon OFF/POIS PÄÄLTÄ.
2. Irrota kaksi etukannen turvaruuvia huoltotyökalulla (kuva 2).
3. Nosta etukansi pois laitteesta (kuva 3).
4. Käännä suodattimen kansi avaussuuntaan (kuva 11). Piste on kohdistettu moottorin kannessa näkyvään nuoleen (kuva 11A-B)
5. Irrota suodatin (kuva 11B).
6. Asenna uusi suodatin. Piste suodattimen kannessa on kohdistettu moottorin kannessa näkyvään nuoleen (kuva 11C).
7. Käännä suodattimen kansi sulkemissuuntaan. Piste on moottorin kannessa näkyvän nuolen oikealla puolella (kuva 11A-A). *Katso asennuskuvat (11, 11A-B, 11B, 11C ja 11A-A) sivulta 7.*

SUODATTIMEN VAIHTO

11

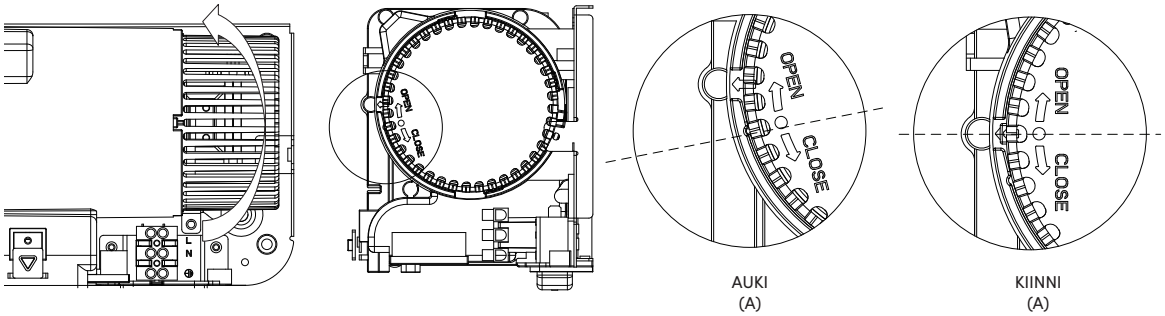

11 A

11 B

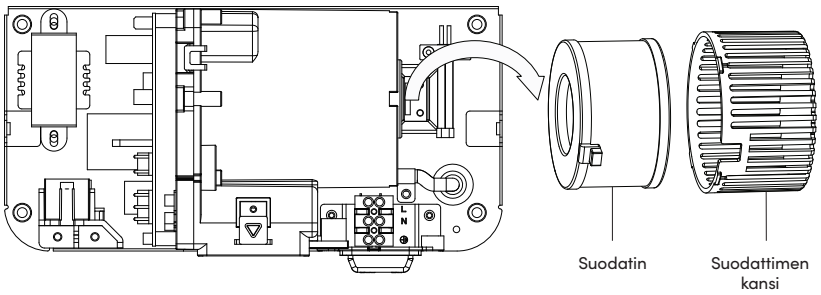

11 C

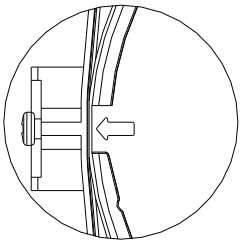

HUOMIO!

- Jos käsienkuivaimeen on asennettu suodatin, se on vaihdettava 60 000 käyttökerran jälkeen.
- Suodatin toimii vielä 15 000 käyttökerran ajan, mutta HEPA-suodattimen ominaisuudet eivät toimi.
- Noin 75 000 käyttökerran kohdalla punainen LED-merkkivalo alkaa vilkkumaan etukannen ikkunassa ja laite pysähtyy. Käsienkuivain toimii taas, kun uusi suodatin on vaihdettu vanhan tilalle.

UV-C LAMPUN VAIHTO

1. Poista suodattimen kansi ja suodatin.
2. Poista kaksi ruuvia UV-C-lampusta ja irrota UV-C-lampun johdon liitin UV-valopaneelista (ks. kuva 12).
3. Aseta uusi UV-C-lamppu paikalleen, kiristä kaksi ruuvia ja liitä johdon liitin takaisin UV-C-lampun paneeliin

12

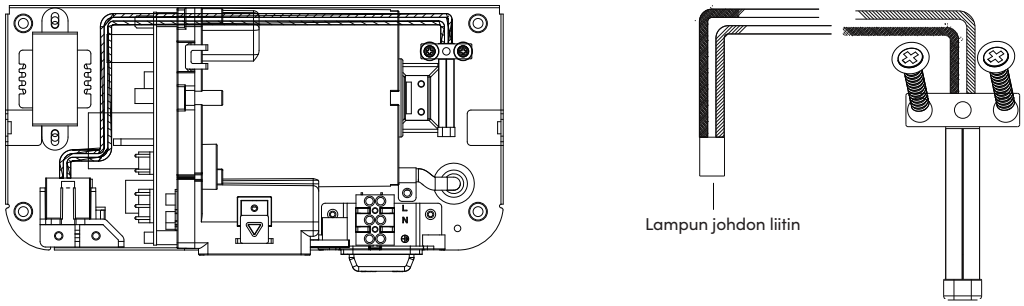

4. UV-C-lampun sterilointitoiminto heikkenee 3 vuoden käytön jälkeen.
   Muistathan vaihtaa UV-C-lampun - se on vaihdettava laitteen oikeiden toimintojen ylläpitämiseksi.

Kuutio - käsienkuivain
KÄYTTÖ, HUOLTO JA SIIVOUS

KÄYTTÖ

13

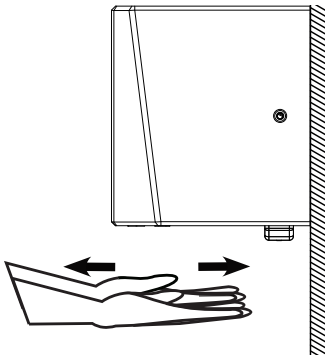

1. Käsienkuivaimessa ei ole kosketuskäyttöä.
2. Ravista ylimääräinen vesi pois käsistä käsienpesun jälkeen.
3. Aseta kädet kuivaimen alle (kuva 13).
4. Liikuta käsiä hitaasti edestakaisin kuivaimen alla.
5. Käsien oikea paikka on merkitty sinisellä LED-valolla. LED-merkkivalo puhallinaukon vieressä osoittaa, että kuivaustoiminto käynnistyy.
6. Kuivaustoiminto loppuu ja sininen LED-valo sammuu, kun kädet poistetaan puhallinaukon alta.
7. Käsienkuivain sammuu jatkuvasti käytettäessä automaattisesti 50 sekunnin jälkeen. Jos kuivaimessa ilmenee sähkö- tai moottori-ongelma, sininen merkkivalo vilkkuu kun kädet laitetaan tai poistetaan kuivaimen alta. Sterilointitoiminto kytkeytyy päälle ja pois automaattisesti.

HUOLTO JA PUHDISTUS

- **VAROITUS!** Nosta käsienkuivain pois seinäkiinnitystelineestä ennen huoltoa tai korjausta.
- Puhdista kuivaimen pinta säännöllisesti pehmeällä ja kostealla pyyhkeellä.
- **HUOMIO!** Älä koskaan käytä hankausaineita tai kemikaaleja kuivaimen kannen puhdistamiseen. Älä liota vedessä.

AJOITTAINEN SYVÄPUHDISTUS

1. Puhdistusta ja huoltoa ei saa suorittaa ennen kuin laitteen virta on katkaistu.
2. Irrota kaksi kannen turvaruuvia huoltotyökalulla.
3. Irrota kansi.
4. Puhdista kaikki pöly ja kertynyt nukka käsienkuivaajan sisältä.
5. Vaihda kansi.
6. Lopuksi pyyhi kansi kostealla liinalla.
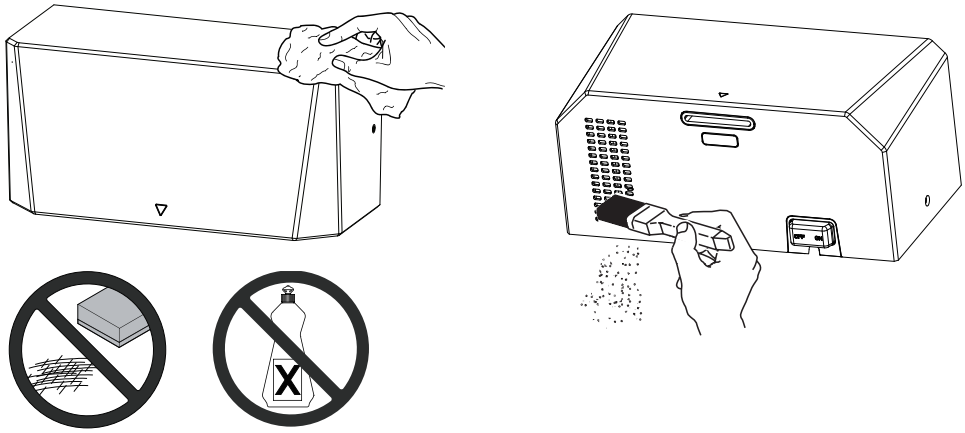
14